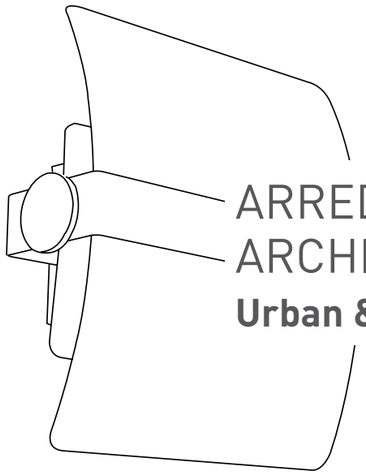

ARREDO URBANO ED ARCHITETTURALE

Urban & Architectural lighting

★ Global	72
Slim	74
Vela	76
Reverse MC	80
Reverse AR111 - FLUO	82
☆ Reverse LED	84
Reverse accessories	86

Per maggiori informazioni su Slim consultare la brochure dedicata

For more informations on Slim see dedicated brochure

Per maggiori informazioni su Vela consultare la brochure dedicata

For more informations on Vela see dedicated brochure

Per maggiori informazioni su Reverse consultare la brochure dedicata

For more informations on Reverse see dedicated brochure

ARREDO URBANO ED ARCHITETTURALE

Urban & Architectural Lighting

GLOBAL

Global 44w

Global 32w

Global 22w

Plafoniera adatta per l'installazione a soffitto o a parete, ma anche da incasso, ad appoggio, per pannelli modulari con struttura portante a vista.

Corpo e telaio: lamiera di acciaio verniciata con polveri epossidiche.
Diffusore: in metacrilato opale.
Moduli LED: alimentati a 250/300mA, colore 4000K.
Alimentazione: 220/240V 50/60Hz con reattore elettronico.

Disponibile a richiesta:
· reattore Elettronico dimmerabile 1-10V o DALI;
· kit sospensione 1.75mt;
· kit emergenza.

Surface mounting fitting, suitable for wall/ceiling installation and also on false ceiling recessed fitting, for modular panels with visible mounting system.

Housing and main Frame: *steel sheet painted in epoxy powder.*
Diffuser: *opal white methacrylate.*
LED modules: *250/300mA current, 4000K colour.*
Power supply: *220/240V 50/60Hz with electronic ballast.*

Available on request:
· dimmable 1-10V or DALI ballast;
· suspension kit 1.75mt;
· emergency kit.

COLORI DISPONIBILI
Available colours

1 Bianco
White

3 Argento RAL 9006 **(a richiesta)**
*RAL 9006 Silver **(on request)***

Sostituire la 6ª cifra del codice del prodotto per cambiare colore.
Replace the 6th figure of the product code to change colour.

Simbologia Simbology.....pag. 12

★ GLOBAL

IP20 ⏚ CE

CODICE Code	CABLAGGIO Wiring	POTENZA Power(W)	FLUSSO NOM. Typical Flux(lm)	COLORE LED Beam color(K)	CORRENTE Current (A)	A (mm)	B (mm)	PESO NETTO Net weight(Kg)	SORGENTE Light source	COLORE Colour
817641.218	LED	22W	3120	4000	0,30	595	295	2,60	Philips	■
817641.236	LED	44W	6240	4000	0,30	1195	295	3,60	Philips	■
817641.237	LED (HO)	64W	9800	4000	0,25	1195	295	2,60	Philips	■
817641.418	LED	44W	6240	4000	0,30	595	595	3,60	Philips	■
817641.419	LED (ECO)	32W	4900	4000	0,25	595	595	5,65	Philips	■

962000.000	Kit di sospensione | Suspension kit
code + 01	Kit emergenza 1h | 1h emergency kit
code + 01	Kit emergenza 3h | 3h emergency kit (escluso | excluded 2x18)

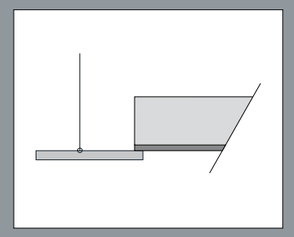

Installazione ad incasso
False ceiling recessed installation

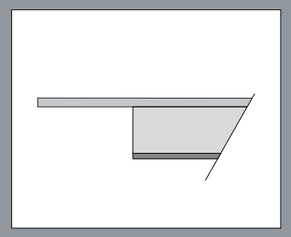

Installazione a soffitto/parete
Surface installation

Kit di sospensione
Suspension kit

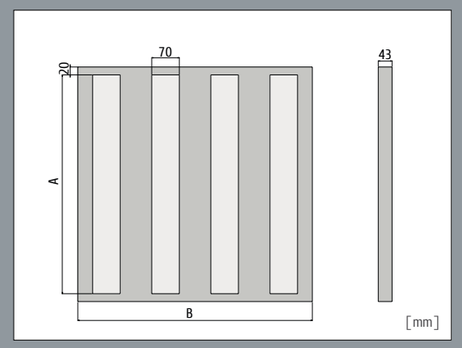

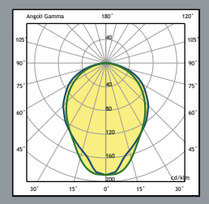

LED 44W 4000K

ARREDO URBANO ED ARCHITETTURALE

Urban & Architectural Lighting

SLIM

Corpo: realizzato in estruso di alluminio, colorazione anodizzato naturale.
Diffusore: in metacrilato satinato.
Alimentazione: 220-240V 50-60Hz.
Kit di sospensione: composto da cavo di alimentazione 1,75mt, tiranti in acciaio, rosone di finitura.
LED: alimentati a 500mA.
Temperatura colore: 3000K o 4000K.

Disponibile a richiesta:
· reattore dimmerabile 1-10V;
· reattore dimmerabile DALI.

Housing: *made of extruded aluminum, anodized color.*
Diffuser: *satin methacrylate.*
Power supply: *220-240V 50-60Hz.*
Suspension kit: *includes 1.75m power cable, steel rods, finishing rosette.*
LED: *powered at 500mA.*
Color temperature: *3000K or 4000K.*

Available on request:
· 1-10V dimmable ballast;
· DALI dimmable ballast.

COLORI DISPONIBILI
Available colours

3 Alluminio anodizzato
Anodized aluminium

Simbologia Simbology.....pag. 12

SLIM MONO · DUO

IP40

	CODICE Code	CABLAGGIO Wiring	POTENZA Power(W)	FLUSSO NOM. Typical Flux(lm)	COLORE Beam colour(K)	CORRENTE Current(A)	D (mm)	I (mm)	PESO NETTO Net weight(Kg)	SORGENTE Light source	COLORE Colour
MONO	618643.253	LED BAR	24W	3400	3000	0,5	665	501	2,04	LITEON	
	618643.503	LED BAR	48W	6800	3000	0,5	1225	1061	3,45	LITEON	
	618643.623	LED BAR	60W	8500	3000	0,5	1505	1341	4,13	LITEON	
	618643.254	LED BAR	24W	3400	4000	0,5	665	501	2,16	LITEON	
	618643.504	LED BAR	48W	6800	4000	0,5	1225	1061	3,50	LITEON	
	618643.624	LED BAR	60W	8500	4000	0,5	1505	1341	4,33	LITEON	
DUO	619643.253	LED BAR	24W+12W	5100	3000	0,5	665	501	2,04	LITEON	
	619643.503	LED BAR	48W+24W	10200	3000	0,5	1225	1061	3,45	LITEON	
	619643.623	LED BAR	60W+24W	11900	3000	0,5	1505	1341	4,13	LITEON	
	619643.254	LED BAR	24W+12W	5100	4000	0,5	665	501	2,16	LITEON	
	619643.504	LED BAR	48W+24W	10200	4000	0,5	1225	1061	3,50	LITEON	
	619643.624	LED BAR	60W+24W	11900	4000	0,5	1505	1341	4,33	LITEON	

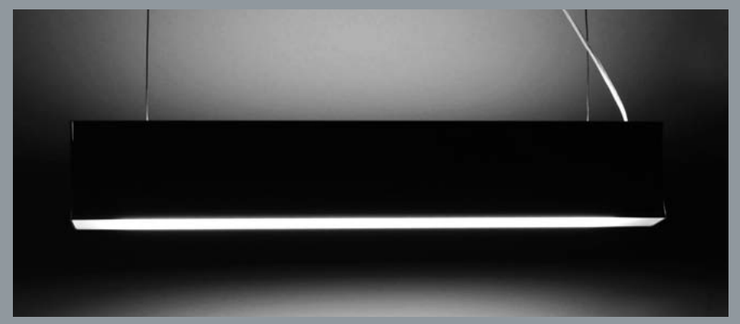

SLIM MONO
Illuminazione diretta
Direct lighting

SLIM DUO
Illuminazione diretta ed indiretta
Direct and indirect lighting

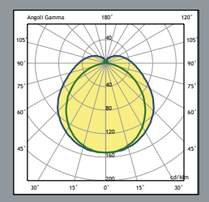

MONO LED BAR 48W 6800lm

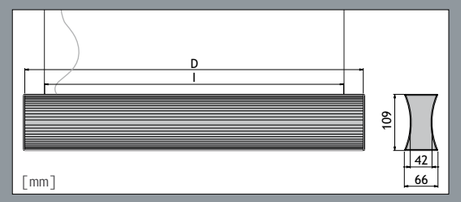

ARREDO URBANO ED ARCHITETTURALE

Urban & Architectural Lighting

VELA

Vela IND

Vela DUO

Vela DECO

Corpo: lamiera di acciaio trattata in varie finiture.
Verniciatura: polvere termoindurente poliestere o trattamenti galvanici quali cromatura e nichelatura.
Diffusori disponibili:
IND: illuminazione indiretta in lamiera;
DUO: microforato in lamiera di acciaio verniciata per illuminazione diretta ed indiretta;
DECO: vetro curvo di spessore 4 mm lucido all'interno, sabbiato all'esterno.
Pomelli di finitura: pressofusione verniciati/galvanizzati in tinta con il corpo principale.
Alimentazione: tensione di rete per la versione ALO, elettronica 220/240V 50/60Hz per la fluorescenza.

Disponibile a richiesta:
· 4000K per versione a LED.

Body: *steel treated in various finishing.*
Paintwork: *polyester powder coating or galvanic treatments such as chrome and nickel plating.*
Available diffusers:
IND: *steel plate diffuser for indirect lighting;*
DUO: *steel plate micro diffuser for direct and indirect lighting painted;*
DECO: *4 mm thick curved opal glass diffuser polished internally, sandblasted outside.*
Knobs: *diecast painted/galvanized to match the main body.*
Power supply: *standard for ALO, 220/240V, 50/60Hz electronic ballast for fluorescence.*

Available on request:
· 4000K for LEDs version.

Simbologia Simbology.....pag. 12

VELA IND · DUO · DECO

m³ 0.010 — 365x195x140mm (Corpo | Main body)
m³ 0.007 — 355x310x60mm (Diffusore | Diffuser)
1 Pcs — 80 pcs

IP20

	CODICE Code	FINITURE Finishing	CABLAGGIO Wiring	POTENZA Power(W)	PORTALAMPADA Lampholder	ESECUZIONE Execution	FLUSSO NOM. Typical Flux(lm)	COLORE LED Beam color(K)	PESO NETTO Net weight(Kg)	SORGENTE Light souce	COLORE Colour
Corpo - Body VERNICIATO - PAINTED	806003.102		NC		E27	NC			1,37		3
	806903.170		ALO		R7s	NC			1,33		3
	806823.113		FLC	1x13W	G24q1	EL			1,36		3
	806823.118		FLC	1x18W	G24q2	EL			1,36		3
	806823.126		FLC	1x26W	G24q3	EL			1,36		3
	806823.132		FLC	1x32W	Gx24q3	EL			1,36		3
	806623.113		LED	1x13W		LED	1190	3000	1,01	VOSSLOH	3
	806623.213		LED	2x13W		LED	2380	3000	1,01	VOSSLOH	3
Corpo - Body NICHELATO - NICKEL	806004.102		NC		E27	NC			1,36		4
	806904.170		ALO		R7s	NC			1,31		4
	806824.113		FLC	1x13W	G24q1	EL			1,35		4
	806824.118		FLC	1x18W	G24q2	EL			1,35		4
	806824.126		FLC	1x26W	G24q3	EL			1,35		4
	806824.132		FLC	1x32W	Gx24q3	EL			1,35		4
	806624.113		LED	1x13W		LED	1190	3000	1,01	VOSSLOH	4
	806624.213		LED	2x13W		LED	2380	3000	1,01	VOSSLOH	4
Corpo - Body CROMATO - CHROME	806005.102		NC		E27	NC			1,34		5
	806905.170		ALO		R7s	NC			1,29		5
	806825.113		FLC	1x13W	G24q1	EL			1,33		5
	806825.118		FLC	1x18W	G24q2	EL			1,33		5
	806825.126		FLC	1x26W	G24q3	EL			1,33		5
	806825.132		FLC	1x32W	Gx24q3	EL			1,33		5
	806625.113		LED	1x13W		LED	1190	3000	1,01	VOSSLOH	5
	806625.213		LED	2x13W		LED	2380	3000	1,01	VOSSLOH	5
Diffusore - Diffuser	807003.000	IND Verniciato | Painted							0,73		3
	807004.000	IND Nichelato | Nickel plated							0,70		4
	807005.000	IND Cromato Lucido | Chrome plated							0,70		5
	808006.000	DUO Verniciato | Painted							0,42		6
	809000.000	Deco sp.4 mm							1,12		■

COLORI E FINITURE
Colours and finishing

Diffusore
Diffuser

- 3 Argento RAL 9006 (IND e DUO) *RAL 9006 silver (IND and DUO)*
- 6 Antracite RAL 7039 (IND e DUO) *RAL 7039 Anthracite (IND and DUO)*
- 1 Bianco (IND e DUO) *White (IND e DUO)*
- 4 Nichel spazzolato (IND) *Nickel (IND)*
- 5 Cromato lucido (IND) *Chrome (IND)*
- ■ Vetro sabbiato (DECO) *Frosted glass (DECO)*

Corpo
Main body

- 3 Argento RAL 9006 *RAL 9006 silver*
- 6 Antracite RAL 7039 *RAL 7039 Anthracite*
- 1 Bianco *White*
- 4 Nichel spazzolato *Nickel*
- 5 Cromato lucido *Chrome*

Sostituire la 6ª cifra del codice del prodotto per cambiare colore.
Replace the 6th figure of the product code to change colour.

ARREDO URBANO ED ARCHITETTURALE

Urban & Architectural Lighting

VELA

Vela IND nickelata
Nickel Vela IND

Vela IND cromata
Chrome Vela IND

Vela DECO

Modulo Vela LED
Vela LED module

Simbologia Simbology.....pag. 12

VELA IND · DUO · DECO

m³ 0.010	m³ 0.007	1 Pcs	IP20
365x195x140mm (Corpo | Main body)	355x310x60mm (Diffusore | Diffuser)	80 pcs	

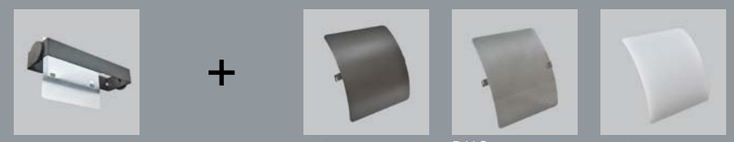

Corpo Vela
Vela Body

+

IND

DUO

DECO

Nickel
Nickel

Vernice
Paint

Cromato
Chromo

Bianco
White

Antracite 7039
Anthracite 7039

Argento 9006
Silver 9006

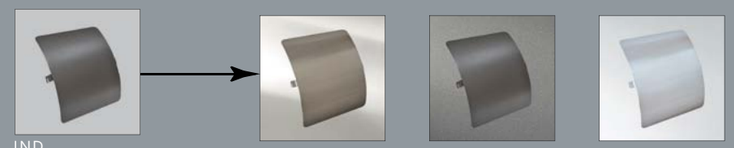

IND

Nickel
Nickel

Vernice
Paint

Cromo
Chrome

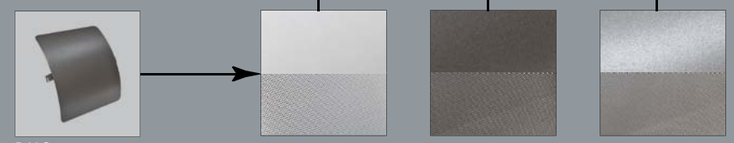

DUO

Bianco
White

Antracite 7039
Anthracite 7039

Argento 9006
Silver 9006

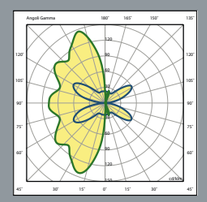

VELA IND FLC 32W

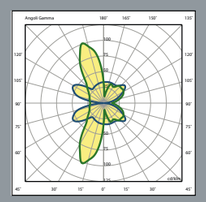

VELA DUO FLC 18W

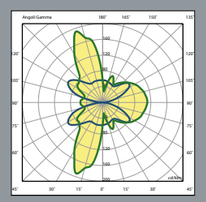

VELA DECO FLC 26W

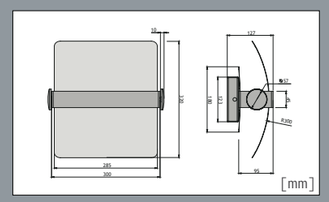

ARREDO URBANO ED ARCHITETTURALE

Urban & Architectural Lighting

REVERSE MC

Guaranteed YEARS 3 ANNI Garantito

Reverse 1X

Piastra di fissaggio a parete, corpo e cornici: pressofusione di alluminio.
Verniciatura: polvere di poliestere termoindurente.
Ottica: alluminio purissimo ossidato e brillantato, finitura lucida.
Vetro di protezione: temperato spessore 6 mm.
Alimentazione meccanica: 230V 50Hz.
Sulla versione bilampada, accensione indipendente delle due sorgenti fornita di serie.

Disponibile a richiesta:
· cablaggio elettronico;
· combinazioni tra potenze e tipologie di lampade differenti;
· vetro opale acidato;
· ottiche con finiture differenti;
· adattatore palo 40/60 mm doppio o singolo.

Reverse 2X

Wall mounting plate, housing and frame: *die-cast aluminium.*
Paintwork: *thermosetting polyester powder.*
Optic: *anodized and pure aluminium, glossy finishing.*
Protection glass: *6 mm tempered.*
Mechanical power supply: *230V 50Hz.*
On bilamp version, independent switching for each light source is a standard option.

Available on request:
· electronic ballast;
· combination between different powers and type of lamps;
· opal etched glass;
· optics with different finishing;
· mono or double pole adapter 40/60 mm.

COLORI DISPONIBILI
Available colours

Antracite RAL 7039 + Argento RAL 9006
RAL 7039 Anthracite + RAL 9006 Silver

Simbologia Simbology.....pag. 12
Accessori Accessories.....pag. 86

REVERSE MC

m³ 0.026 — 375x300x235mm — 1 Pcs — 40 pcs

IP65 — IK 07 — 0,062 m² monolampada — 0,098 m² bilampada

CODICE Code	CABLAGGIO Wiring	POTENZA Power(W)	PORTALAMPADA Lampholder	CORRENTE Current(A)	INNESCO Trigger(KV)	ESECUZIONE Execution	PESO NETTO Net weight(Kg)	SORGENTE Light source	COLORE Colour	ENEC
800003.103	NC		G12			NC	4,75			
800003.203	NC		2xG12			NC	6,60			
800223.135	MH-T	1x35W	G12	0,50	4,50	CNR	6,00			√
800223.170	MH-T	1x70W	G12	1,00	4,50	CNR	6,20			√
800223.115	MH-T	1x150W	G12	1,80	4,50	CNR	6,85			√
800223.235	MH-T	2x35W	G12	0,50	4,50	CNR	9,15			√
800223.270	MH-T	2x70W	G12	1,00	4,50	CNR	9,40			√
800223.215	MH-T	2x150W	G12	1,80	4,50	CNR	10,60			√
800233.135	MH-T	1x35W	G12	0,50	4,50	CNRL	6,03			√
800233.170	MH-T	1x70W	G12	1,00	4,50	CNRL	6,23			√
800233.115	MH-T	1x150W	G12	1,80	4,50	CNRL	6,88			√
800233.235	MH-T	2x35W	G12	0,50	4,50	CNRL	9,21			√
800233.270	MH-T	2x70W	G12	1,00	4,50	CNRL	9,46			√
800233.215	MH-T	2x150W	G12	1,80	4,50	CNRL	10,66			√

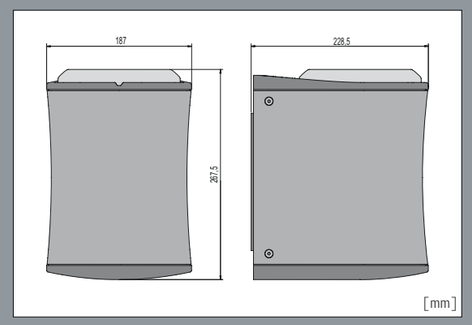

REVERSE 1X

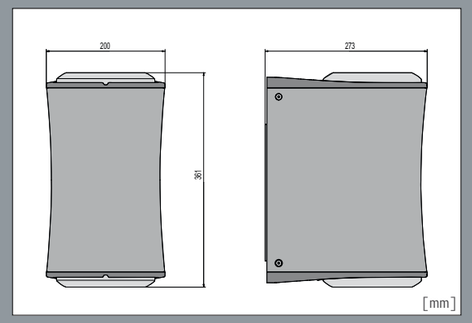

REVERSE 2X

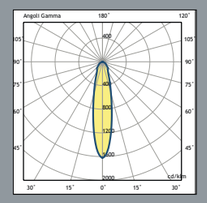

REVERSE 1X MC 1x70W G12

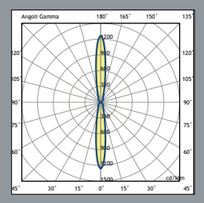

REVERSE 2X MC 2x35W G12

MC 150W G12

ARREDO URBANO ED ARCHITETTURALE

Urban & Architectural Lighting

REVERSE

AR111 · FLUO

Guaranteed YEARS 3 ANNI Garantito

Reverse 1X

Piastra di fissaggio a parete, corpo e cornici: pressofusione di alluminio.
Verniciatura: polvere di poliestere termoindurente.
Vetro di protezione: temperato spessore 6 mm.
Alimentazione: 220/240V 50/60Hz con trasformatore 12V per modello AR111.
Sulla versione bilampada, accensione indipendente delle due sorgenti fornita di serie.

Disponibile a richiesta:
· cablaggio elettronico;
· combinazioni tra potenze e tipologie di lampade differenti;
· vetro opale acidato;
· ottiche con finiture differenti;
· adattatore palo 40/60 mm doppio o singolo.

Reverse 2X

Wall mounting plate, housing and frame: *die-cast aluminium.*
Paintwork: *thermosetting polyester powder.*
Protection glass: *6 mm tempered.*
Power supply: *220/240V 50/60Hz with 12V transformer for AR111 model.*
On bilamp version, independent switching for each light source is a standard option.

Available on request:
· electronic ballast;
· combination between different powers and type of lamps;
· opal etched glass;
· optics with different finishing;
· mono or double pole adapter 40/60 mm.

COLORI DISPONIBILI
Available colours

Antracite RAL 7039 + Argento RAL 9006
RAL 7039 Anthracite + RAL 9006 Silver

Simbologia Simbology.....pag. 12
Accessori Accessories.....pag. 86

REVERSE AR111 · FLUO

m³ 0.026 — 1 Pcs
375x300x235mm — 40 pcs

17 | IP65 | IK 07 | CE | 0,062 m² monolampada | 0,098 m² bilampada

	CODICE Code	CABLAGGIO Wiring	POTENZA Power(W)	APERTURA FASCIO Beam Angle(α)	PORTALAMPADA Lampholder	ESECUZIONE Execution	PESO NETTO Net weight(Kg)	SORGENTE Light source	COLORE Colour	ENEC
AR111	802943.100	ALO			G53	CN	4,65		□■	√
	802943.110	ALO	1x100W	24°	G53	CNL	4,68		□■	√
	802943.175	ALO	1x75W	24°	G53	CNL	4,68		□■	√
	802943.200	ALO			2xG53	CN	6,30		□■	√
	802943.210	ALO	2x100W	24°	G53	CNL	6,33		□■	√
	802943.275	ALO	2x75W	24°	G53	CNL	6,33		□■	√
FLUO	803003.102	NC			E27	NC	4,70		□■	
	803723.118	FLC	1x18W		G24d2	CNR	5,00		□■	√
	803723.126	FLC	1x26W		G24d3	CNR	5,00		□■	√
	803823.132	FLC	1x32W		Gx24q3	EL	4,90		□■	√

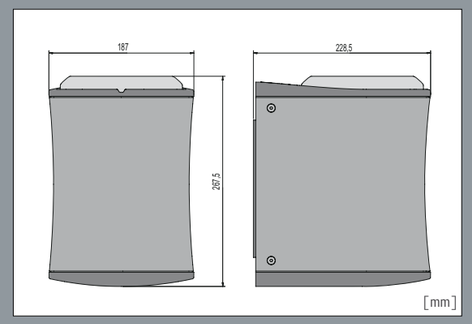

REVERSE 1X

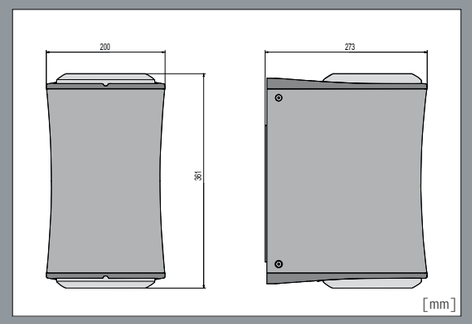

REVERSE 2X

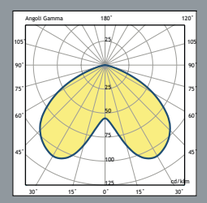

Reverse 1X FLC 20W E27

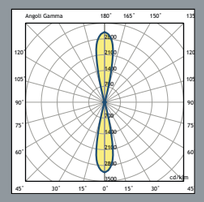

REVERSE 2X AR111 75W G53

ALO AR111

FLUO

ARREDO URBANO ED ARCHITETTURALE

Urban & Architectural Lighting

REVERSE
LED

Reverse 1X

Piastra di fissaggio a parete, corpo e cornici: pressofusione di alluminio.
Verniciatura: polvere di poliestere termoindurente.
Moduli POWER LED: 33,8W 1,00A, 3600lm, apertura fascio 24° or 40°, 3000/4000K; 22W, 1800lm, 3000/4000K, apertura fascio 40°.
Vetro di protezione: temperato spessore 6 mm.
Alimentazione: elettronica 220/240V 50/60Hz.
Sulla versione bilampada, accensione indipendente delle due sorgenti fornita di serie.

Disponibile a richiesta:
· combinazioni tra potenze e tipologie di lampade differenti;
· adattatore palo 40/60 mm doppio o singolo.

Reverse 2X

Wall mounting plate, housing and frame: *die-cast aluminium.*
Paintwork: *thermosetting polyester powder.*
POWER LED modules: *33,8W 1,00A 3600lm, beam angle 24° o 40°, 3000/4000K; 22W, 1800lm, 3000/4000K, beam angle 40°.*
Protection glass: *6 mm tempered.*
Electronic ballast supply: *220/240V 50/60Hz.*
On bilamp version, independent switching for each light source is a standard option.

Available on request:
· combination between different powers and type of lamps;
· mono or double pole adapter 40/60 mm.

COLORI DISPONIBILI
Available colours

Antracite RAL 7039 + Argento RAL 9006
RAL 7039 Anthracite + RAL 9006 Silver

Simbologia Simbology.....pag. 12
Accessori Accessories.....pag. 86

REVERSE LED

m³ 0.027 — 1 Pcs
375x300x235mm — 40 pcs

IP65 | IK 07 | 0,062 m² monolampada | 0,098 m² bilampada

CODICE Code	CABLAGGIO Wiring	POTENZA Power(W)	FLUSSO NOM. Typical Flux(lm)	COLORE Beam colour(K)	APERTURA FASCIO Beam angle(α)	CORRENTE Current(A)	PESO NETTO Net weight(Kg)	SORGENTE Light source	COLORE Colour
804643.133	LED	1x33,8W	3600	3000	24°	1,00	4,97	Osram	
804643.134	LED	1x33,8W	3600	4000	24°	1,00	4,97	Osram	
804643.135	LED	1x33,8W	3600	3000	40°	1,00	4,97	Osram	
804643.136	LED	1x33,8W	3600	4000	40°	1,00	4,97	Osram	
804643.233	LED	2x33,8W	7200	3000	24°	1,00	6,69	Osram	
804643.234	LED	2x33,8W	7200	4000	24°	1,00	6,69	Osram	
804643.235	LED	2x33,8W	7200	3000	40°	1,00	6,69	Osram	
804643.236	LED	2x33,8W	7200	4000	40°	1,00	6,69	Osram	
804643.120	LED	1x22W	1800	3000	40°		4,67	Osram	
804643.121	LED	1x22W	1800	4000	40°		4,67	Osram	
804643.220	LED	2x22W	3600	3000	40°		6,69	Osram	
804643.221	LED	2x22W	3600	4000	40°		6,69	Osram	

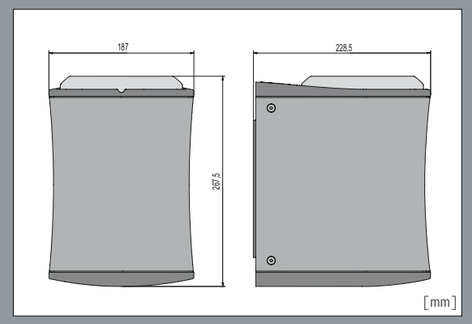

REVERSE 1X

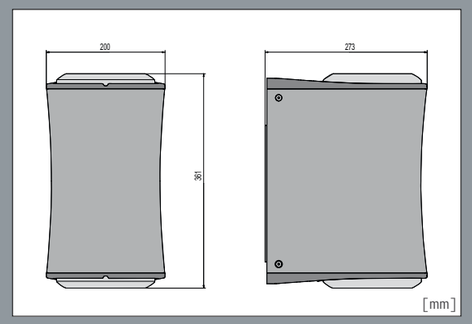

REVERSE 2X

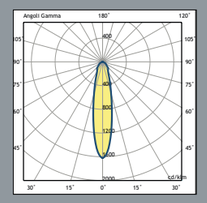

REVERSE 1X 1x33,8W 1A

LED 1x33,8W 1A

REVERSE Accessori e fissaggio a palo

Accessories & pole mounting

Supporto palo per
applicazione singola
(solo per Reverse 1X)

Pole support for
single fitting
(only for Reverse 1X)

cod. 980000.140 (ø 40 mm)
cod. 980000.160 (ø 60 mm)

Supporto palo per
applicazione doppia
(solo per Reverse 1X)

Pole support for
double application
(only for Reverse 1X)

cod. 980000.240 (ø 40 mm)
cod. 980000.260 (ø 60 mm)